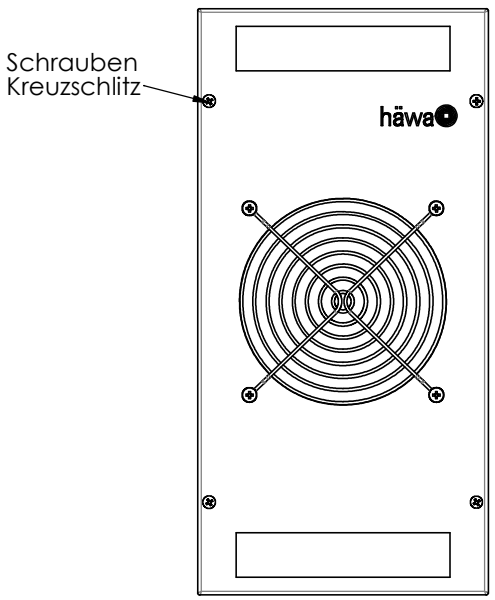

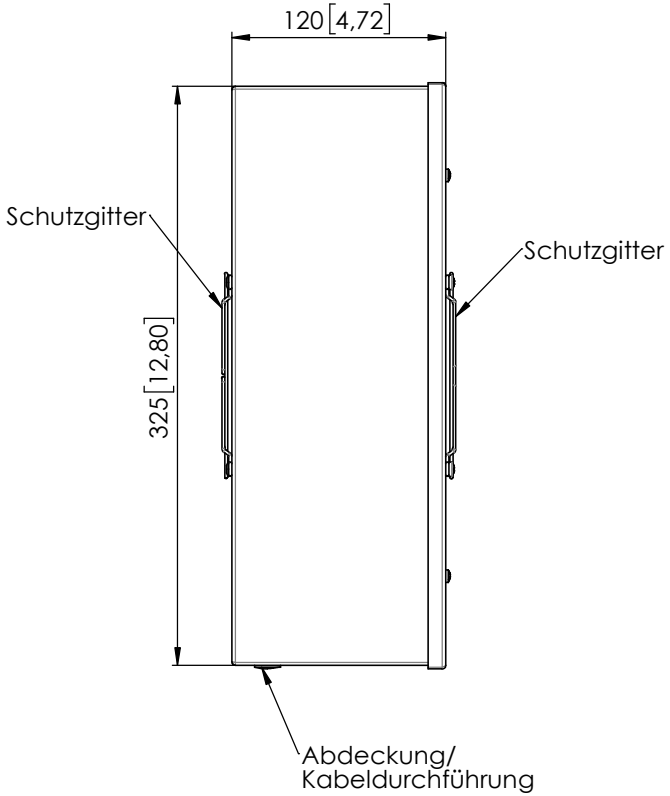

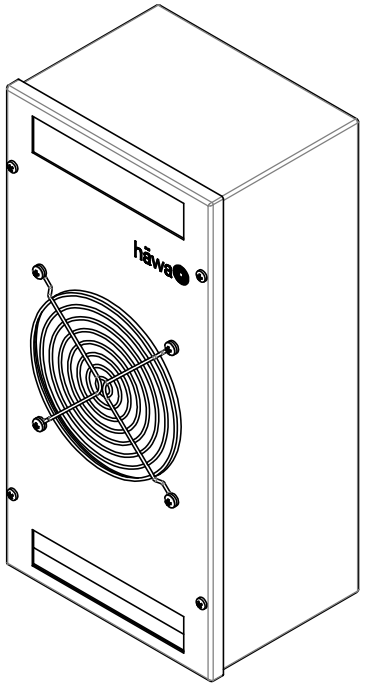

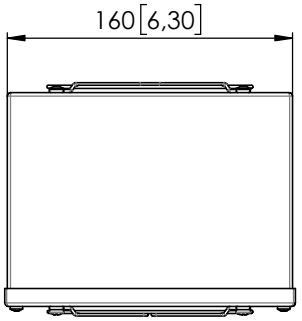

häwa

häwa GmbH
Industriestraße 12
D-88489 Wain

	Datum	Name
Bearb.	27.03.2018	millerm
Gepr.		
Norm		
Maßstab: 1:3		

Kunde: 3114

Zuschnitt:
Material:
Gewicht:
Oberfläche:
Benennung: Wärmetauscher Mini-Mini 220

Art. Nr. häwa: 3114-0220-16-07
Zeichnungsnummer:
Vers.: 0
Blatt 1 von 2
A3

Zust.	Änderung	Datum	Name	Urspr.	Ers. f.	Ers. d.

Schweißvorgabe nach WPS DIN EN ISO 5817 Bewertungsgruppe D

letzte Bearb. 16.04.18 millerm

Diese Zeichnung darf ohne unsere Genehmigung weder kopiert, noch vervielfältigt, noch Dritten zugänglich gemacht werden. Zuwiderhandlungen verpflichten zu Schadenersatz und sind bei Vorsatz strafbar.