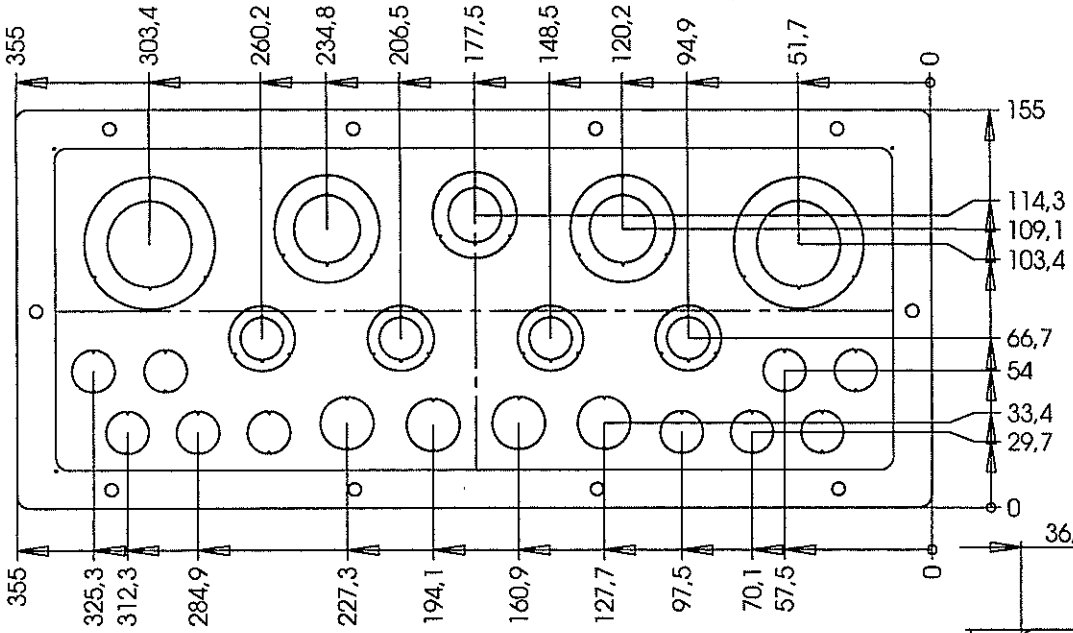

Kabelplatte 355x155x1,5 mm mit Anstanzungen:

2 Stück Doppelanstanzung für M50 und M32
2 Stück Doppelanstanzung für M40 und M25
1 Stück Doppelanstanzung für M32 und M20
4 Stück Doppelanstanzung für M25 und M16
4 Stück Einfachanstanzung für M20
10 Stück Einfachanstanzung für M16

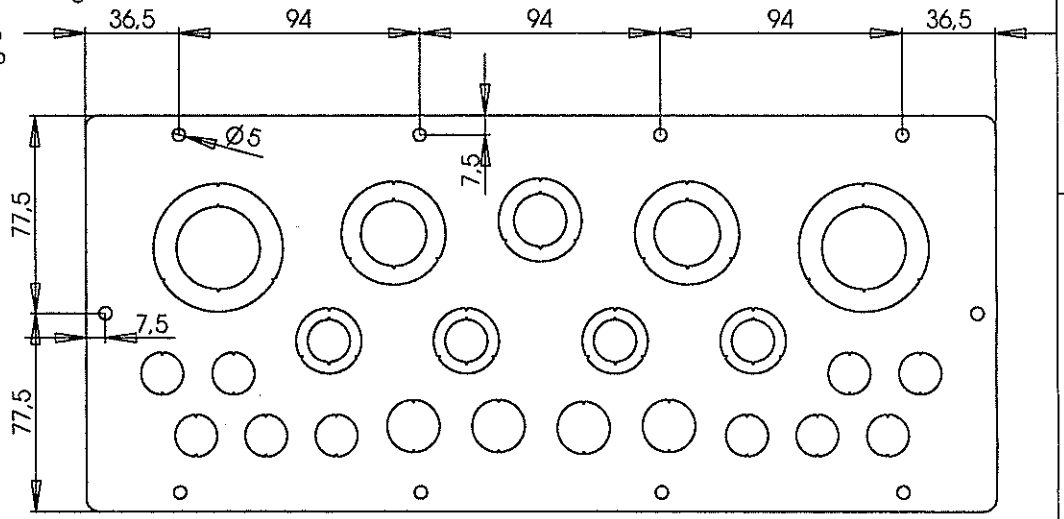

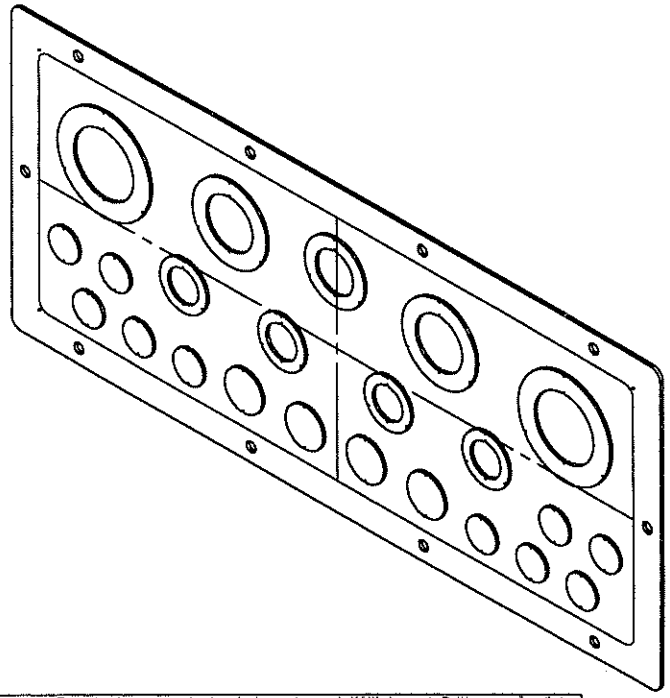

häwa

häwa GmbH & Co. KG
Industriestraße 12
D-88489 Wain

	Datum	Name
Bearb.	09.10.13	Stetter8
Gepr.		
Norm		
Maßstab: 1:2		

Zuschnitt: 355 mm x 155 mm x 1,5 mm
Material: DC01 T=1,5 | Gewicht: 0,64 kg
Art. Nr. häwa: W0031838-0
Oberfläche:
Benennung:
Kabeleinführungsplatte B=355 T=155
mit Anstanzung
2x50, 2x40, 3x32, 6x25, 5x20, 14x16 mm
Lagerteil

Schaum:	B x H
Größe - 1 -	6 x 3,5
Größe - 2 -	10 x 5
Größe - 3 -	13 x 7

Kunde: 3331

Zeichnungsnummer: W0031838 - 0

Blatt 1 von 2
A3

Zust.	Änderung	Datum	Name

Ers. f. | Ers. d.

Diese Zeichnung darf ohne unsere Genehmigung weder kopiert, noch vervielfältigt, noch Dritten zugänglich gemacht werden. Zuwiderhandlungen verpflichten zu Schadenersatz und sind bei Vorsatz strafbar.